MODELO 3122

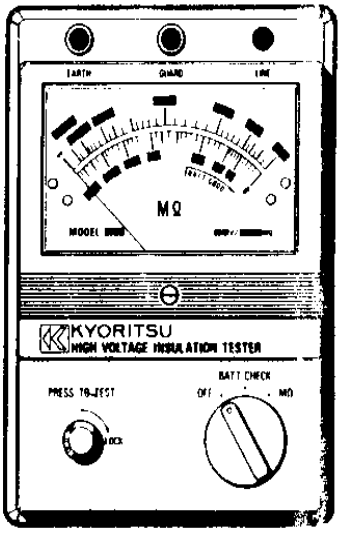

Model-3121 · 3122

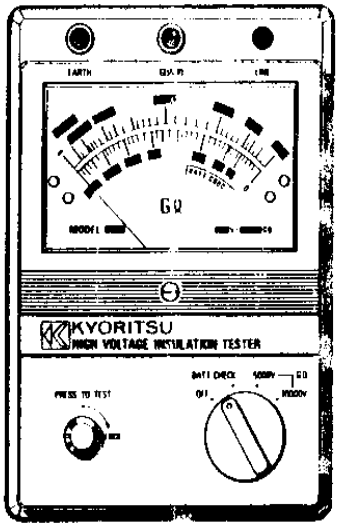

Model-3123

1.- CARACTERÍSTICAS

- Alimentado por baterías, este equipo comprueba el aislamiento hasta 200000 MΩ en 5000 V.
- Propio para trabajos duros de mantenimiento y servicio de instalaciones industriales, cables, transformadores, generadores y aquellos lugares donde la medición de aislamiento en alto voltaje sea requerida
- Escala dual en el recuadró, para bajo y alto voltaje. Escala de fácil lectura por LED´s de color que señala la escala seleccionada.
- Construcción robusta. La carcasa esta presentada por puntas de goma para proteger el circuito interno para la humedad y lluvia.
- Maleta de transporte que se suministra como accesorio incluido. Carcasa, maleta de transporte, instrumento y puntas de prueba forman un equipo compacto. Fabricado en plástico rígido altamente resistente al agua.
- Diseñado para bajo consumo dado el máximo es de 90 mA, 8 pilas de 1.5 volts tipo R6 equivalente a 6 horas de uso continuo incluso usando el instrumento en máxima carga o el doble de tiempo a mínima carga.
- El valor de la tensión aplicada se mantiene hasta 200 MΩ Esto permite medidas exactas de la resistencia baja del aislamiento.

MEDICION DE VOLTAJE CD	**5000 V**
RANGOS DE MEDICION	0-5000MΩ/2000-200000 MΩ (Auto rango)
PRECISION EN RESISTENCIA DE AISLAMIENTO	± 5 % DE LA LECTURA (200-100000 MΩ) ± 10 % DE LA LECTURA o 0.5 % EN LA LONGITUD DE LA ESCALA EN 23 °C ± 5 °C ± 10% DE LA LECTURA (200-100000 MΩ) ± 20 % DE LA LECTURA o 1.0 % DE LA LONGITUD DE LA ESCALA EN –10°C + 40 °C
PRECISION SALIDA DE VOLTAJE	5000 V ± 5% (200-100000 MΩ)
TEMPERATURA Y HUMEDA EN FUNCIONAMIENTO.	-10°C / +40 °C EN 85% MAX. DE HUMEDAD RELATIVA
TEMPERATURA Y HUMEDAD EN ALMACENAMIENTO	-20 °C/ + 60 ° C EN 90 % MAX. DE HUMEDAD RELATIVA
RESISTENCIA DE AISLAMIENTO	1000MΩ/1000V ENTRE CIRCUITO ELECTRICO Y CARCASA.
DIMENCIONES	200x140x80 mm
PESO	Aprox. 1 Kg. Incluyendo pilas y puntas de prueba
ALIMENTACIÓN	8 Pilas de 1.5 V tipo R6
ACCESORIOS	MALETA DE TRANSPORTE, BATERIAS, PUNTAS DE PRUEBA (TERMINAL DE GUARDA Y TIERRA)

PRECAUCION

TENGA CUIDADO CON EL PASO DE ALTO VOLTAJE POR LAS TERMINALES DE TIERRA Y LINEA, CUANDO EL BOTON DE PRUEBA SEA MANIPULADO. COMPROBAR LA TIERRA DEL CIRCUITO ANTES DE MEDIR. SIEMPRE CONECTE LA TERMINAL DE TIERRA CON EL INSTRUMENTO APAGADO. EL BUZZER ESTA SONANDO DURANTE LA MEDICION DE RESISTENCIA DE AISLAMIENTO.

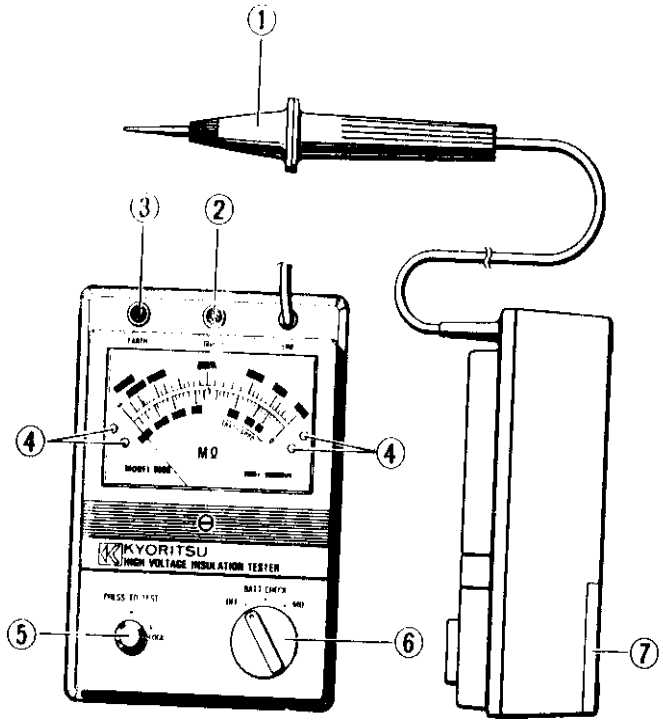

1.- Probador de linea. 2.- Terminal de guarda
3.- Terminal de tierra. 4.- LED´s indicador
5.- Boton de prueba. 6.- Selector de funciones
7.-Compartimento para baterias.

4.- INSTRUCCIONES DE OPERACIÓN

4.1 AJUSTE MECANICO A CERO

Con el selector de funcion en la posicion OFF, ajustar la aguja del medidor " marca ∞" de la escala use un desarmador para ajustar a cero, gire el tornillo situiado en la parte frontal del panel.

4.2 COMPROBACION DE BATERIAS.

Con el selector de funcion en la posicion BATT, presione el boton de prueba. Las pilas seran buenas cuendo la aguja permanezca en la zona BATT. GOOD o a la derecha de esta zona; de lo contraio cambie las pilas. NOTA: Abtengase de mantener pulsado el boton de prueba, ya que el consumo es mayor que el la prueba de aislamiento.

4.3 MEDICION DE LA RESISTENCIA DE AISLAMIENTO.

Con el selector de funcion en la posicion de OFF, conecte siempre el circuito a tierra. Coloque uno de los cables del instrumento la terminal de tierra de este (EARTH) y el otro extremo a la tierra del circuito a medir. Con el selector de funciones colocado en la posicion MΩ coloque el probador de linea en el circuito a medir y presione el boton de prueba. Cuando la Luz verde se ilumina, la lectura de la resistencia de aislamiento se efectua sobre la escala superior. Cuando la luz roja se ilumina, entonces la medida se efectua en la escala inferior. Despues de la prueba, libere el boton de prueba y espere varios segundos para desconectar el probador de linea del circuito de prueba. Esto es realizado para descargar el circuito de prueba.

4.4 MEDICION DE CONTINUIDAD.

Cerciórese de que el circuito bajo prueba esté conectado a tierra y las puntas de prueba a la terminal de tierra del instrumento y a la tierra del circuito de prueba. Presione el botón de prueba y gire a la derecha para realizar la prueba continua.. Cuando realice esta medición, debe tener cuidado con el alto voltaje que se presenta entre la terminal de línea y tierra del instrumento**.**

Nota: Asegúrese que el circuito bajo prueba no incluya componentes que puedan ser dañados por el alto voltaje aplicado.

4.5 USO DE LA TERMINAL DE GUARDA.

La figura 2 es un ejemplo de la medición de resistencia de aislamiento en un cable eléctrico. Sí el probador de línea es conectado al conductor del cable y la terminal de tierra al recipiente del liquido de inmersión según lo mostrado un error de medida será presentado como resultado en la medición de una combinación de la resistencia de aislamiento y la resistencia de fuga del extremo final del cable eléctrico para eliminar esta fuga de corriente enrolle un pequeño cable alrededor de el cable conductor y conéctelo a la terminal de guarda entonces la corriente de fuga desviada del medidor en la prueba de resistencia de aislamiento.

CABLE DE GUARDA

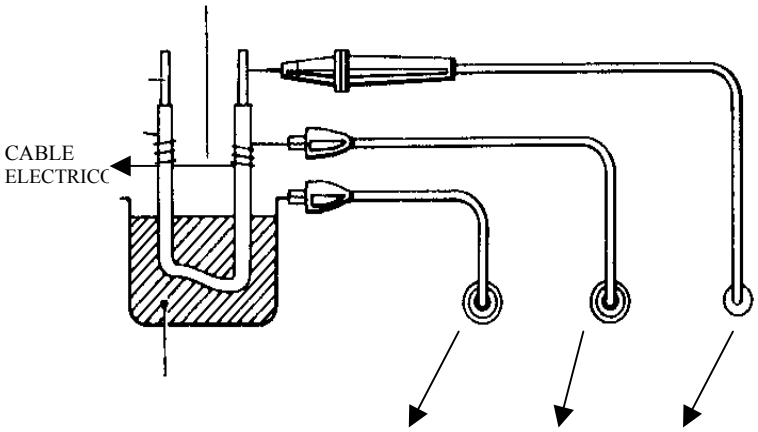

LIQUIDO DE INMERSIÓN TIERRA GUARDA LINEA

5. - *REEMPLAZO DE BATERIA*

Saque las baterías del compartimiento quitando el tornillo localizado en la parte trasera del instrumento. Reemplace todo el conjunto de pilas. Se recomienda utilizar pilas alcalinas cuando el instrumento es usado a temperaturas bajo cero ya que las baterías normales, se deterioran a temperaturas bajas.

Para su información el adaptador opcional MOD. 8020 puede ser conectado a un registrador para registrar resistencia de AISLAMIENTO. Este proporciona una señal de 1 μA-10mV DC.

kYORITSU ELECTRICAL INSTRUMENT WORKS, LTD No. 5-20 NAKAME 2 CHOME, MEGURO-KU, TOKIO 152-0031, JAPAN
PHONE: 81-3-3723-0131
FAX 81-3-3723-0152 TELEX: 0246-6703
URL: www kew-ltd.co.jp